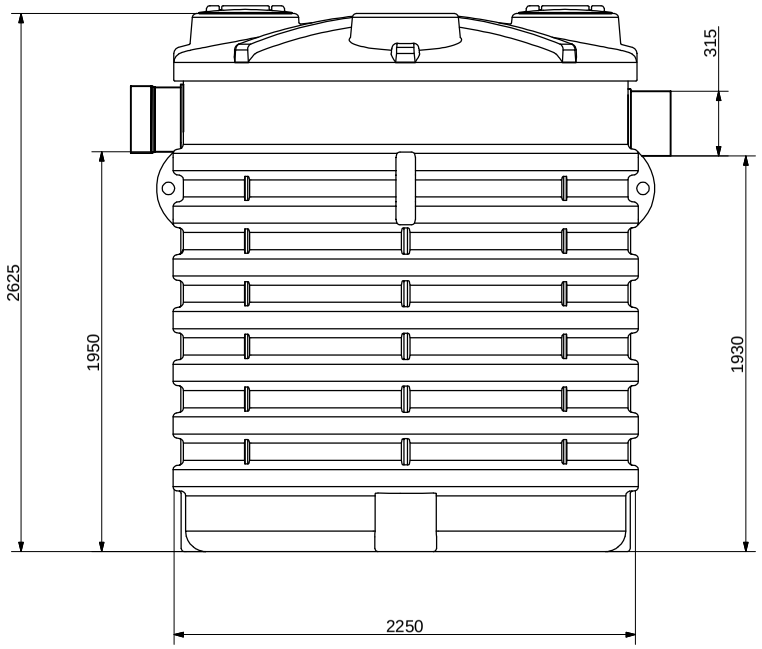

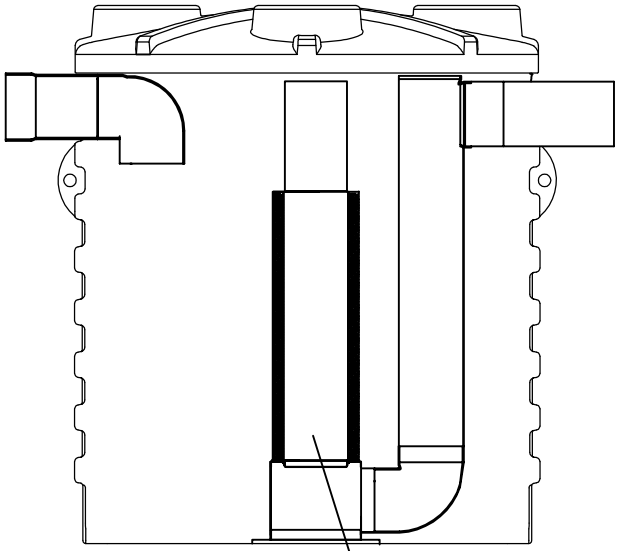

Filtro a coalescenza

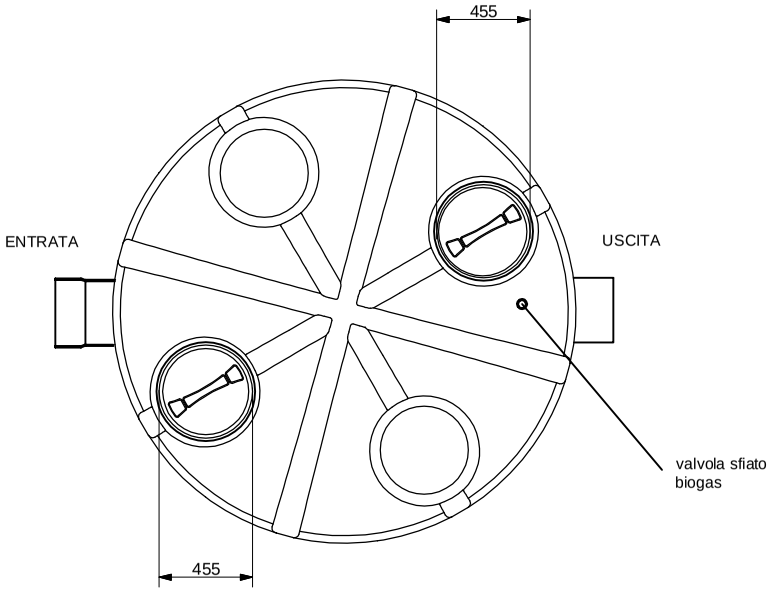

REV.	DESCRIZIONE REVISIONE		DATA	FIRMA
	DISEGNATO	CONTROLLATO	APPROVATO	
DATA	06/2018			
FIRMA	Tiberi Alessandro			
MATERIALE:	LLDPE		SCALA:	
DENOMINAZIONE:	Deoliatore con filtro a coalescenza (NDOF9000 50 l/s)			

La ROTOTEC S.p.A. si riserva a termini di legge la proprietà di questo disegno, con divieto di riprodurlo o di renderlo comunque noto a terzi senza la specifica approvazione.

CODICE ARTICOLO

ROTOTEC S.p.A.
ISO 9001 BUREAU VERITAS Certification
Certificato N° IT231506
Sede e Stabilimento: Via del Pra (grezzi), 6
81025 Lunano (TA)
Tel. (+39) 0722/72209-722803
Fax (+39) 0722/72880
Partita IVA 01146210411
E-mail: rototec@tiberi.it

A3

NDOFC9000
50 l/s